RICAMBI RASAERBA
PIECE DETACHEES TONDEUSES
LAWN MOWERS SPARE PARTS

SERIE IDEA

Idea47SB

VISTA GENERALE - GENERAL VIEW
ASSALE POSTERIORE E TRASMISSIONE - AXE AND TRANSMISSION
STEGOLA - HANDLE BAR
ADESIVI - DECALS

Vista Generale - General View (Idea47SB)

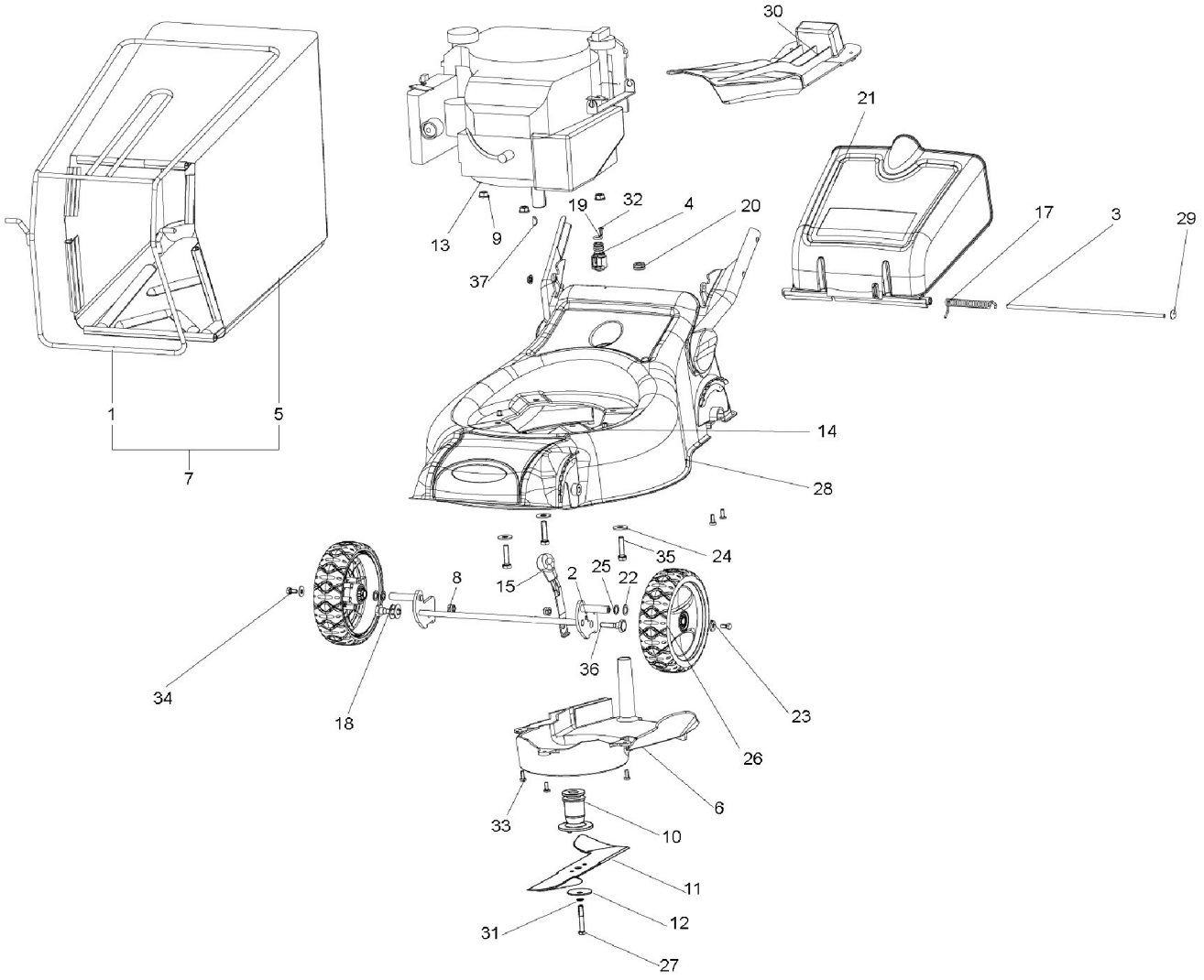

Vista Generale - General View (Idea47SB)

N.	ID	NAME
1	P3060569VE	TELAIO - CHASSIS - FRAME
2	P3060527ZB	ASSALE - AXE - AXLE
3	P3100256ZB	PERNO - PIVOT - PIN
4	P2020485	ATTACCO ACQUA - WATER CONNECTION
5	P3160087	TELA - TOILE - CANVAS
6	P2020576	CARTER - HOUSING
7	P3070022	CESTELLO - BASKET
8	P1050036	DADO - ECROU - NUT
9	P1050011	DADO - ECROU - NUT
10	P3040309	MOZZO - MOYEUX - HUB
11	P4050051VE	LAMA - LAME - BLADE
12	1110002A1	MOLLA - RESSORT - SPRING
13	MOTORE	MOTORE - ENGINE
14	P1050057	DISTANZIALE - ENTRETOISE - SPACER
15	P3060602	LEVA - LEVER - LEVIER
17	P3020137ZB	MOLLA - RESSORT - SPRING
18	P1020083	MOLLA - RESSORT - SPRING
19	P3170041	ANELLO ELAST. - GEARCLIP
20	P5070021	GUIDA - SUPPORT - BRACKET
21	P2020544	DEFLETTORE - DEFLECTEUR - DEFLECTOR
22	P1020051	RONDELLA - RONDELLE - WASHER
23	1020007A1	RONDELLA - RONDELLE - WASHER
24	1020009A1	RONDELLA - RONDELLE - WASHER
25	P1020179	ANELLO ELAST. - GEARCLIP
26	P2080029	RUOTA - ROUE - WHEEL
27	P1010050	VITE - VIS - SCREW
28	P4090034VERI	CARTER - CAPOT - COVER
29	P1060004	TAPPO - PLUG
30	P2020613	TAPPO - PLUG
31	P1020067	RONDELLA - RONDELLE - WASHER
32	P1010231	VITE - VIS - SCREW
33	P1010330	VITE - VIS - SCREW
34	1010018A1	VITE - VIS - SCREW
35	P1010270	VITE - VIS - SCREW
36	P3040908ZB	VITE - VIS - SCREW
37	1090001A1	CHIAVETTA - CLAVETTE - KEY

Assale Posteriore e Trasmissione - Axe and Transmission

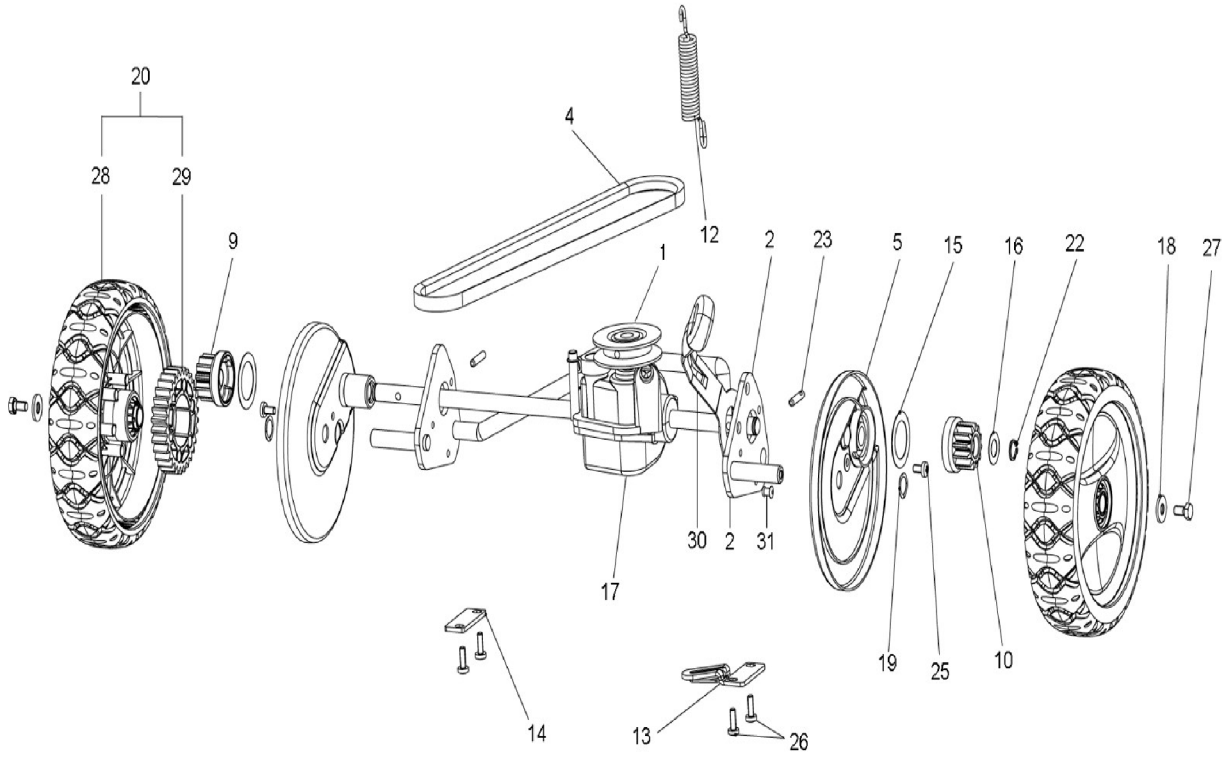

N.	ID	NAME
1	P3040982	PULEGGIA - POULIE - PULLEY
2	P3060551ZB	ASSALE - AXE - AXLE
4	P3010082	CINGHIA - COURROIE - BELT
5	P2020568	COPRIRUOTA - HUBCAP
9	P3050097	INGRANAGGIO - GEAR
10	P3050098	INGRANAGGIO - GEAR
12	P3020141ZB	MOLLA - RESSORT - SPRING
13	P4011225ZB	PIASTRINA - PLATE
14	P4011226ZB	PIASTRINA - PLATE
15	P1020164	RASAMENTO - RONDELLE - WASHER
16	1020020A1	RONDELLA - RONDELLE - WASHER
17	P2090082	RIDUTTORE - ADAPTOR
18	1020007A1	RONDELLA - RONDELLE - WASHER
19	P1020179	ANELLO ELASTICO - SNAPRING
20	P2080030	RUOTA - ROUE - WHEEL
22	1070001A1	SEEGER
23	P1080026	SPINA - GOUPILLES - ELAST PIN
25	P1010494ZB	VITE - VIS - SCREW
26	P1010330	CINGHIA - COURROIE - BELT
27	1010018A1	VITE - VIS - SCREW
28	P2080029	RUOTA - ROUE - WHEEL
29	P2020580	INGRANAGGIO - GEAR
30	P3060603	LEVA - LEVER - LEVIER
31	P1020203	VITE - VIS - SCREW

Stegola - Handle Bar

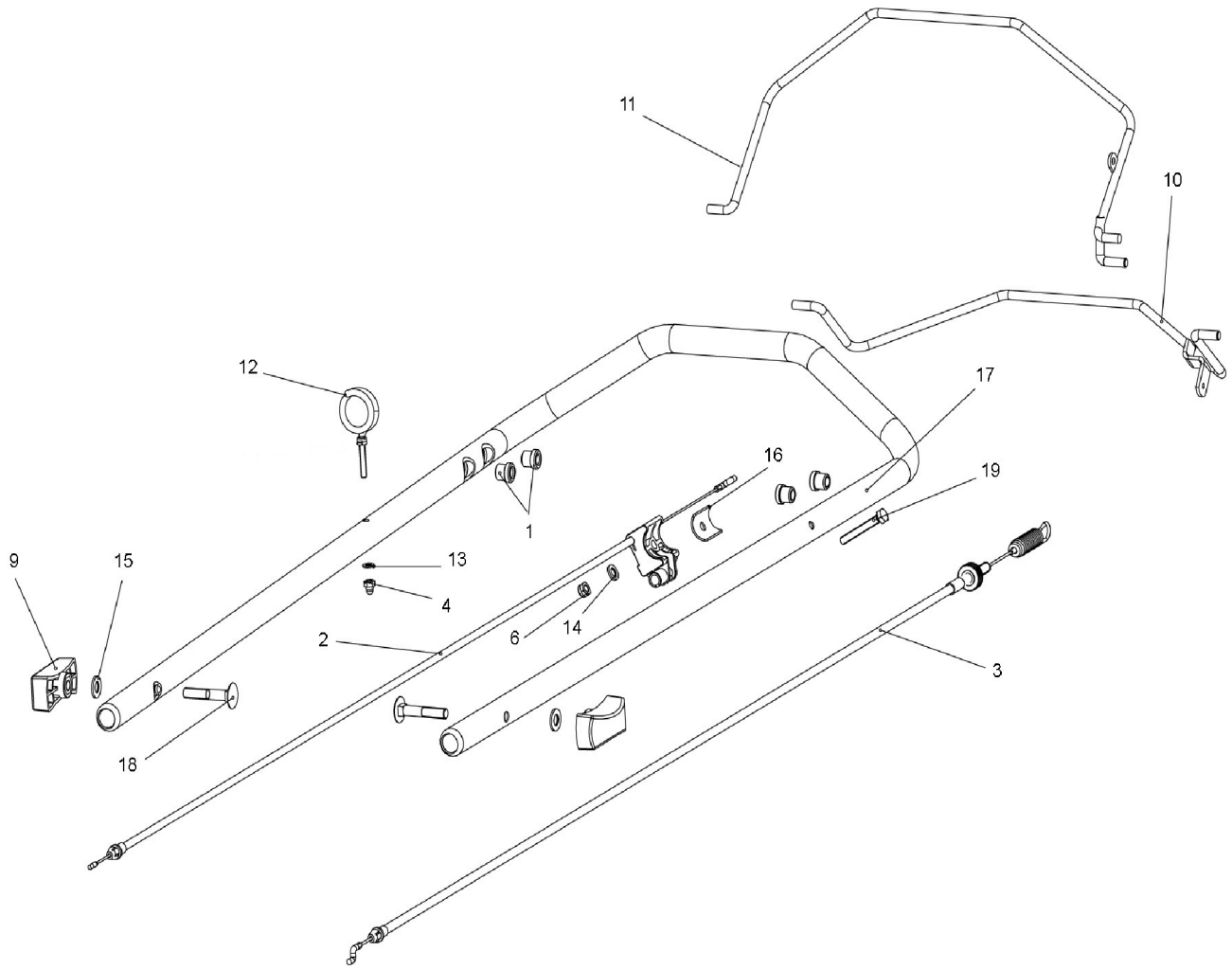

N.	ID	NAME
1	P3040123	BUSSOLA - ENTRETOISE - SPACER
2	P5010187	CAVO - CABLE - CAVE
3	P5010186	CAVO - CABLE - CAVE
4	P1050036	DADO - ECROU - NUT
6	1050003A1	DADO - ECROU - NUT
9	P2020618	MANOPOLA - POIGNEE - HANDLE
10	P4080056VE	MANIGLIA - POIGNEE - HANDLE
11	P4080055VE	MANIGLIA - POIGNEE - HANDLE
12	P1010530	GUIDA - SUPPORT - BRACKET
13	1020014A1	RONDELLA - RONDELLE - WASHER
14	1020013A1	RONDELLA - RONDELLE - WASHER
15	1020014A1	RONDELLA - RONDELLE - WASHER
16	P4010638ZT	DISTANZIALE - ENTRETOISE - SPACER
17	P3100359VE	MANUBRIO - GUIDON - HANDLE BAR
18	P1010493ZB	VITE - VIS - SCREW
19	P1010203	VITE - VIS - SCREW

Adesivi - Decals

1

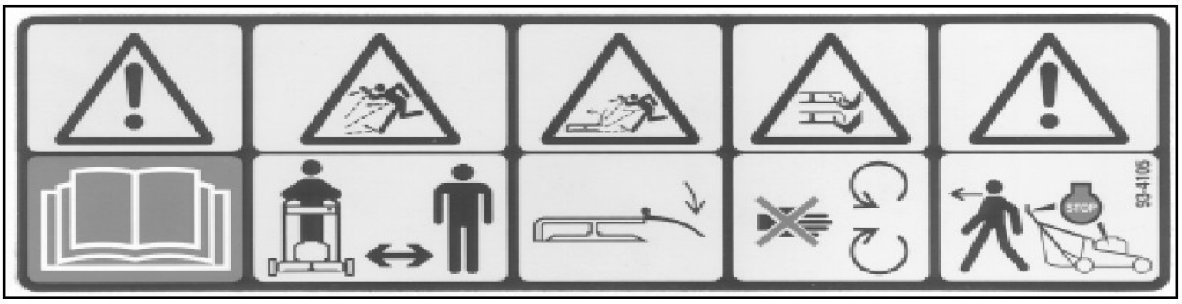

2

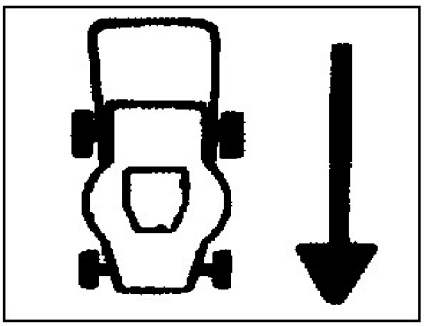

3

4

N.	ID	NAME
1	P5141044	ADESIVO - DECAL
2	P5140860	ADESIVO - DECAL
3	P5140646	ADESIVO - DECAL
4	P5140645	ADESIVO - DECAL